Electrolux PROFESSIONAL

Standard werktafels Warmkast 2000 mm, vlak blad, schuifdeuren

ARTIKEL

MODEL

NAAM

SIS

AIA

132790 (MTC2000PN)	WARMKAST 2000x700x900 mm, geventileerde verwarming, vlak blad, schuifdeuren

Omschrijving

Product Nr.

Schuifdeur warmkast uitgevoerd in roestvrijstaal AISI304, voor verwarming van borden en ander serviesgoed. 50 mm hoog blad, vervaardigd van 1 mm dik roestvrijstaal, 16 mm watervast onderlijmd. Rondom vlakke randen, dubbel omgezet. Gelast frame van roestvrijstalen buis, 6 poten Ø 50 mm, met roestvrijstalen stelvoeten. Kast met roestvrijstalen panelen en vlakke bodemplaat. Twee dubbelwandige hangende schuifdeuren met verzonken roestvrijstalen grepen. Roestvrijstalen vlak tussenschap met versterkingsprofielen, op 3 posities in hoogte verstelbaar. Verwarming met circulatie van de warme lucht door middel van ventilator. Instelbare thermostaat (50°C - 75°C) met digitaal display. De warmkast is in hoogte verstelbaar tussen 865 en 925 mm.

Goedkeuring

Uitvoering

- Geschikt voor een centrale plaatsing in de keuken, zowel als eiland of rug-aan-rug opstelling.
- Handgrepen van roestvrijstaal, voor degelijkheid en een goede hygiëne.
- Thermostaat met digitaal display, voor regeling van de interne temperatuur.
- Het model is specifiek voor het warmhouden van borden en ander serviesgoed.
- De stabiliteit, de degelijkheid en de betrouwbaarheid van de tafel zijn nauwkeurig getest.

Constructie

- Gelast inwendig frame van roestvrijstaal voor optimale sterkte en stabiliteit.
- Ruime toegang tot de kastruimte, door het gebruik van slechts twee deuren.
- 50 mm hoog werkblad van 1 mm dik roestvrijstaal AISI304 met omgezette randen, uitgevoerd met 16 mm dik watervast geluiddempend materiaal.
- Versterkte zijplaten en bodemplaat van roestvrijstaal AISI304.
- Uitgevoerd met een tussenschap dat op drie verschillende hoogtes geplaatst kan worden.
- Stevige geluiddempende schuifdeuren op rails gemonteerd aan de voorzijde van het frame.
- Roestvrijstalen tussenschap met versterkte hoeken en roestvrijstalen dwarsversterking.
- 40 mm hoog tussenschap van roestvrijstaal AISI304, met omgezette randen en versterkt met profielen. Op drie posities in hoogte verstelbaar.
- Poten van roestvrijstaal AISI304, 150 mm hoog en 54 mm in diameter, verstelbaar -35/+25 mm.
- Opstaande achterrand, 100 mm hoog en 13 mm diep, met afgeronde hoek naar het blad (R 10 mm).

Standard werktafels
Warmkast 2000 mm, vlak blad, schuifdeuren

Front aanzicht

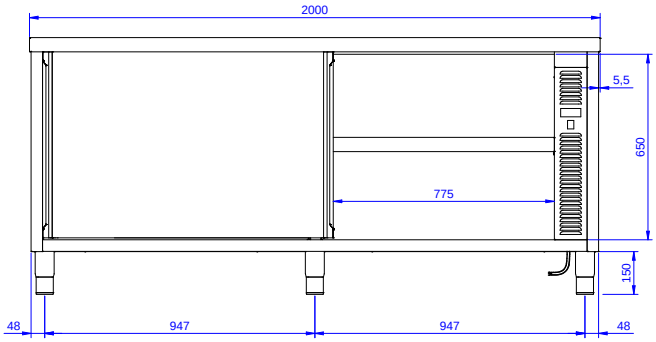

Zij aanzicht

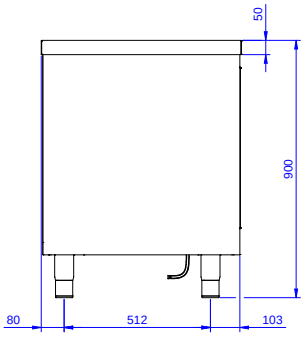

EI = Elektrische aansluiting

Boven aanzicht

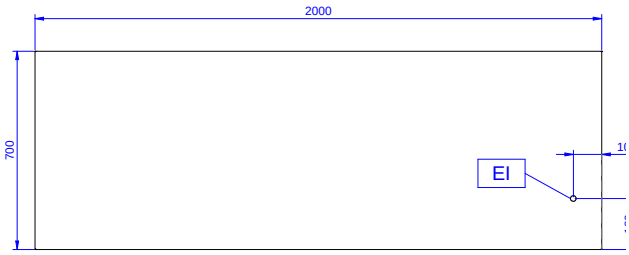

Elektra

Voltage	
132790 (MTC2000PN)	220-240 V/1N ph/50/60 Hz
Aangesloten vermogen	2.4 kW

Algemene gegevens

Inwendige afmetingen, lengte	1945 mm
Inwendige afmetingen, breedte	645 mm
Inwendige afmetingen, hoogte	610 mm
Temperatuur	50-75 °C
Externe afmetingen, lengte	2000 mm
Externe afmetingen, breedte	700 mm
Externe afmetingen, hoogte	900 mm
Aantal en type deur	2 Schuivend
Werkblad hoogte	50 mm
Gewicht, netto	75 kg

Optionele accessoires

- 4 ZWENKWIELEN Ø100 mm, 2 met rem. PNC 855299 ❑
  Voor onderbouwkasten en werktafels met schuifdeuren, de werkhoogte van de tafel wordt 900 mm

Het bedrijf behoudt het recht de producten te modificeren zonder voorafgaande melding.